今あるスチール棚※が、スライド棚に変身!

SLIDE-ON

スライドオン 棚用パーツ　30kgタイプ

※17T棚板またはSUN棚板、SUE2段ブラケットの組み合わせに対応しています。

取り付けるだけで陳列作業が

60%省力化!

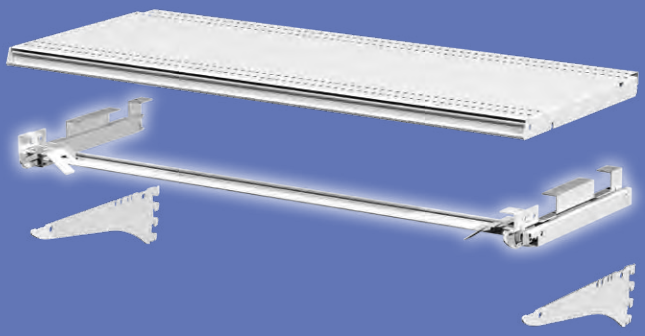

okamura

スライド棚に変身させる棚用パーツ登場!

SLIDE-ON

スライドオン 棚用パーツ　30kgタイプ

導入のメリット

省力化

スライド棚で陳列作業の省力化に貢献します。

エコ

既存の棚とブラケットを転用、廃棄や保管の必要がなく環境に配慮しています。

導入カンタン

取り付け簡単なパーツの追加で、スライド棚に変身します。

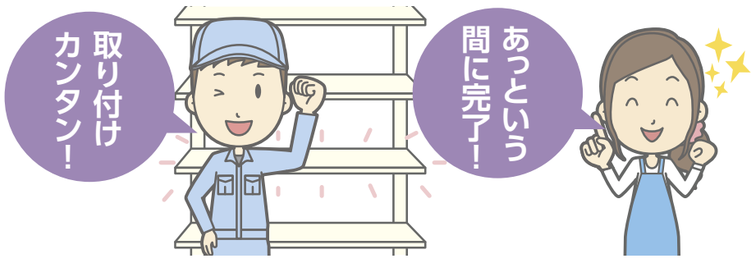

今あるスチール棚にスライド機能をオン!

取り付けるだけで今ある棚をスライド棚に変える新発想のパーツです。
スライド棚で省力化だけでなく、棚の廃棄や保管がいらないので環境にやさしいです。

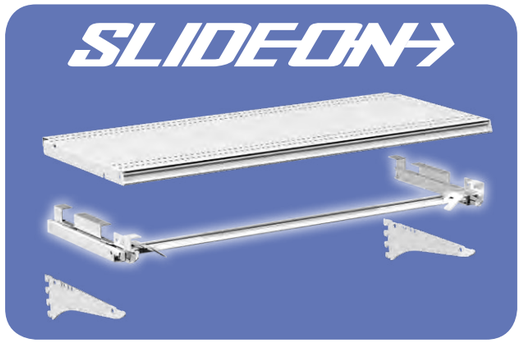

最大積載質量 30kg

スライドオン 棚用パーツ
+
SUN棚板+SUE2段ブラケット

組み立ては簡単3ステップ

Step1
棚用パーツを取り付ける

Step2
振れ止めを取り付ける

Step3
棚板を取り付ける

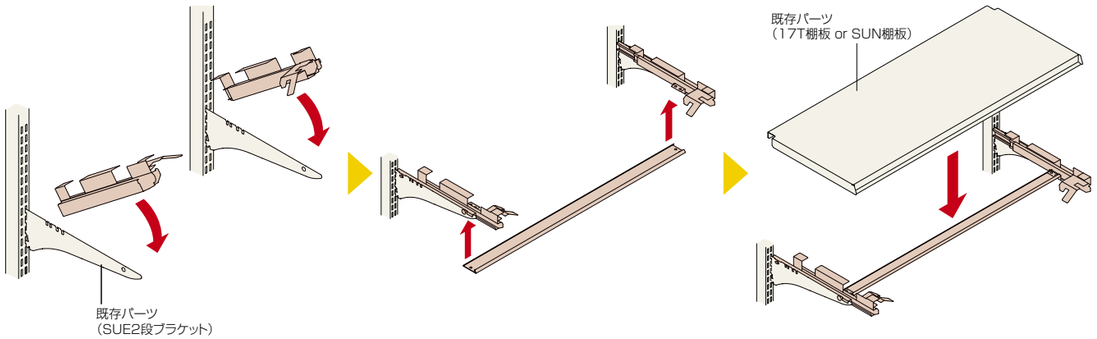

● スライド化で陳列作業が60%省力化できます！ ●

■商品陳列の作業スピードを効率化、負担の少ない姿勢で作業ができます。

ブラケットにパーツを取り付けるだけで既存の17T棚・SUN棚をスライド棚に変更できます。

●固定棚の場合

●スライド棚の場合

■先入れ先出しの省力化の作業時間の測定比較

前面の商品が減った状態からスタートし、賞味期限の新しい商品を棚の奥に補充する作業を実施したものです。

▌測定結果

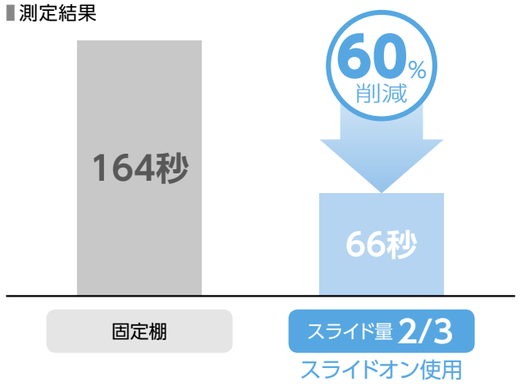

※上記数値は自社による検証結果を示したもので、効果を保証するものではありません。
※作業未経験者が設置位置900Hで900W×350D棚板1段分にて実施したものです。

■棚の奥行きの2/3まで引き出せます。

陳列作業に適したスライド量2/3です。
最大積載質量は30kgです。

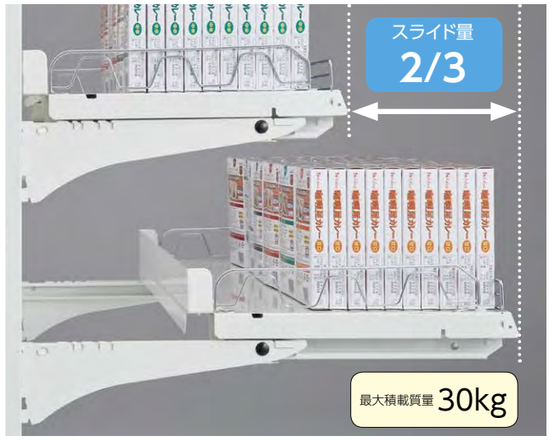

● スライドの安全対策は万全です ●

■軽い力で簡単にスライド

両手でスライド、揺れやガタツキを抑えて安定した操作性です。

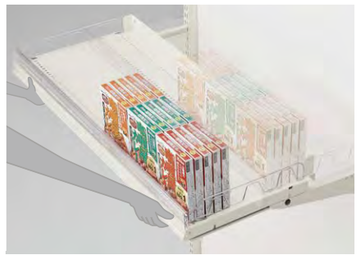

■スライドロック機構付きで安心

スライドロック機能を備えておりますので、安心してお使いいただけます。

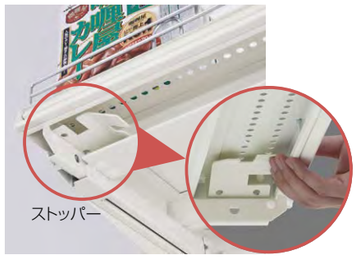

■安心の国内工場での生産

スライドオンは確かな品質を実現するために、耐久試験をしっかりできる国内工場で生産しています。

■スライドオン 棚用パーツ

スライドオン 棚用パーツのセットには棚板とブラケットは含まれておりません。
既存の棚を流用せず、新たに棚板が必要な場合は下記「スライドオン 適応棚板（別売）」より必要枚数をお選びください。

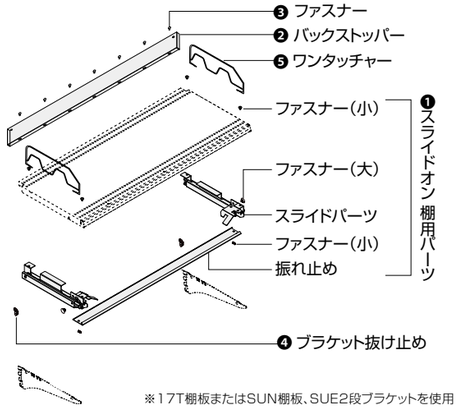

※17T棚板またはSUN棚板、SUE2段ブラケットを使用

最大積載質量 30kg

●スライドオン 棚用パーツ 30kgタイプ

		寸法（呼称）	300D	350D	400D
セット	❶ スライドオン 棚用パーツ 30kgタイプ	900W	SUPA3P	SUPA4P	SUPA5P

※スライドオン 棚用パーツ セット内容：
スライドパーツ（左右各1個）、振れ止め1本、ファスナー（小）12個、ファスナー（大）2個。

		寸法（呼称）	50H	80H	100H
オプション	❷ バックストッパー 固定用ファスナー必要数 900W 7個／1枚	900W	17S95P	17S96P	17S97P
	❸ ファスナー（バックストッパー固定用）	10個入り	SU731Y		
	❹ ブラケット抜け止め	10個入り	SG002P		
		寸法（呼称）	300D	350D	400D
	❺ ワンタッチャー（10個入り）	50H	SN402C	SN403C	SN404C
		80H	SN412C	SN413C	SN414C
		100H	SN422C	SN423C	SN424C

■色仕様

❶スライドオン 棚用パーツ
Z269 スノーホワイト（全艶）

❷バックストッパー
Z269 スノーホワイト（全艶）

❸ファスナー
Y36 ホワイト

❹ブラケット抜け止め
G778 ライトグレー（ABS樹脂）

❺ワンタッチャー
T01 クロームメッキ

■スライドオン 適応棚板（別売）

●17T棚板・SUN棚板

	寸法（呼称）	300D	350D	400D
17T棚板	900W	17T23P	17T24P	17T25P
SUN棚板	900W	SUN23P	SUN24P	SUN25P

■色仕様

Z269 スノーホワイト（全艶）

●SUE2段ブラケット

	寸法（呼称）	300D	350D	400D
SUE2段ブラケット 必要数2本／棚1枚	4爪	SUE03P	SUE04P	SUE05P

■色仕様

Z269 スノーホワイト（全艶）

■安全対策オプション

●17T棚板・SUN棚板兼用コーナーキャップ

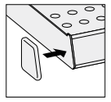

17200Y
G141 スノーホワイト
※左右セットです。

⚠スライド棚ご使用上の注意

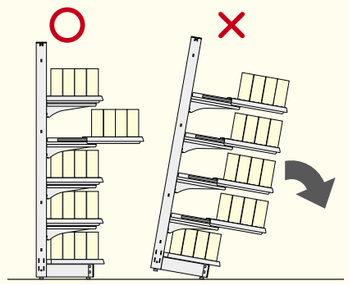

•棚板を傾斜させないでください。

•スライド棚を使用する時は複数段を一度に引き出さないでください。
荷重が片寄り、什器が転倒するおそれがあります。什器は床または壁に固定してください。

•前に出した状態で陳列販売はしないでください。

•スライドオン棚用パーツを使用する時は、弊社の17T棚板またはSUN棚板とSUE2段ブラケットを必ず使用してください。
•下記条件のもとで、最大積載質量まで積載が可能です。
　1.棚板上面を均一に加重させた状態とします。
　2.棚板本体を手前にスライドさせた状態とします。
　（ただし積載後は速やかに棚板を納めてください。）
•となりにバーを設置する場合はSNタイプを使用してください。

用途で選べる、スライドローラー棚、スライドレール棚も取り揃えております

陳列商品に対応する、棚の引出し量を2種類ご用意しました

スライドローラー棚

スライドローラー棚 17T棚タイプ

スライド量 2/3

最大積載質量 50kg

缶詰やレトルト食品の重量物に対応します。スーパーマーケット・量販店・ホームセンターなどにおすすめです。

スライドレール棚

スライドレール棚 17T棚タイプ

スライド量 4/5

最大積載質量 50kg

引き出せる長さが大きいので、奥の商品を取り出しやすいです。棚奥の作業がしやすいので小瓶、小型の缶詰などの重ねて陳列する商品に最適です。

スライドレール棚

軽量スライドレール棚 17T棚タイプ

スライド量 4/5

最大積載質量 15kg

棚とブラケットが薄いので棚間を広くとれます。くすり、箱物、小瓶など軽量商品に最適です。

※スライドレール棚と比較

スライドレール棚

軽量スライドレール棚 薄棚タイプ

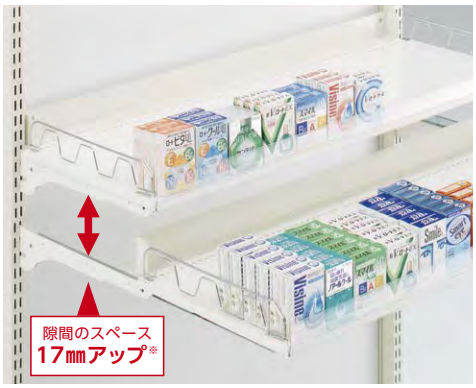

スライド量 4/5

最大積載質量 15kg

薄棚で見た目もすっきり。棚間も広くとれます。くすり、箱物、小瓶など軽量商品に最適です。

※スライドレール棚と比較

実験に基づいたたしかな実績があります

■先入れ先出しの省力化の測定

前面の商品が減った状態からスタートし、賞味期限の新しい商品を棚の奥に補充する作業を実施したものです。

▮測定結果

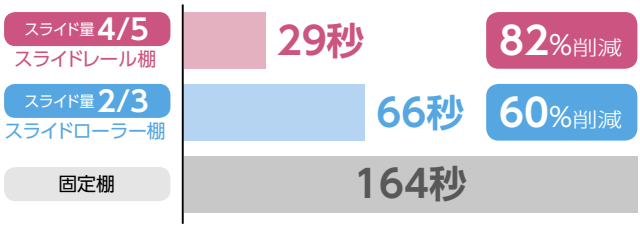

※上記数値は自社による検証結果を示したもので、効果を保証するものではありません。
※作業未経験者が設置位置900Hで900W×350D棚板1段分にて実施したものです。

施工性や安全に配慮した親切設計です

■安全対策

スライドロック機能を備えておりますので、安心してお使いいただけます。

■片手でスライド

軽い力でスライドできます。横方向のブレが少なく、ストッパーも片手で簡単に解除できます。

okamura

ホームページアドレス	http://www.okamura.co.jp/
お問い合わせ・ご相談は お客様相談室へ	フリーダイヤル 0120-81-9060 受付時間 9：00～17：00（土・日・祝日を除く）

株式会社オカムラ

お問い合わせ・ご相談は、下記へ

2019年12月 発行

商環境事業本部　YSCS95-9N1 P.TP '19-12