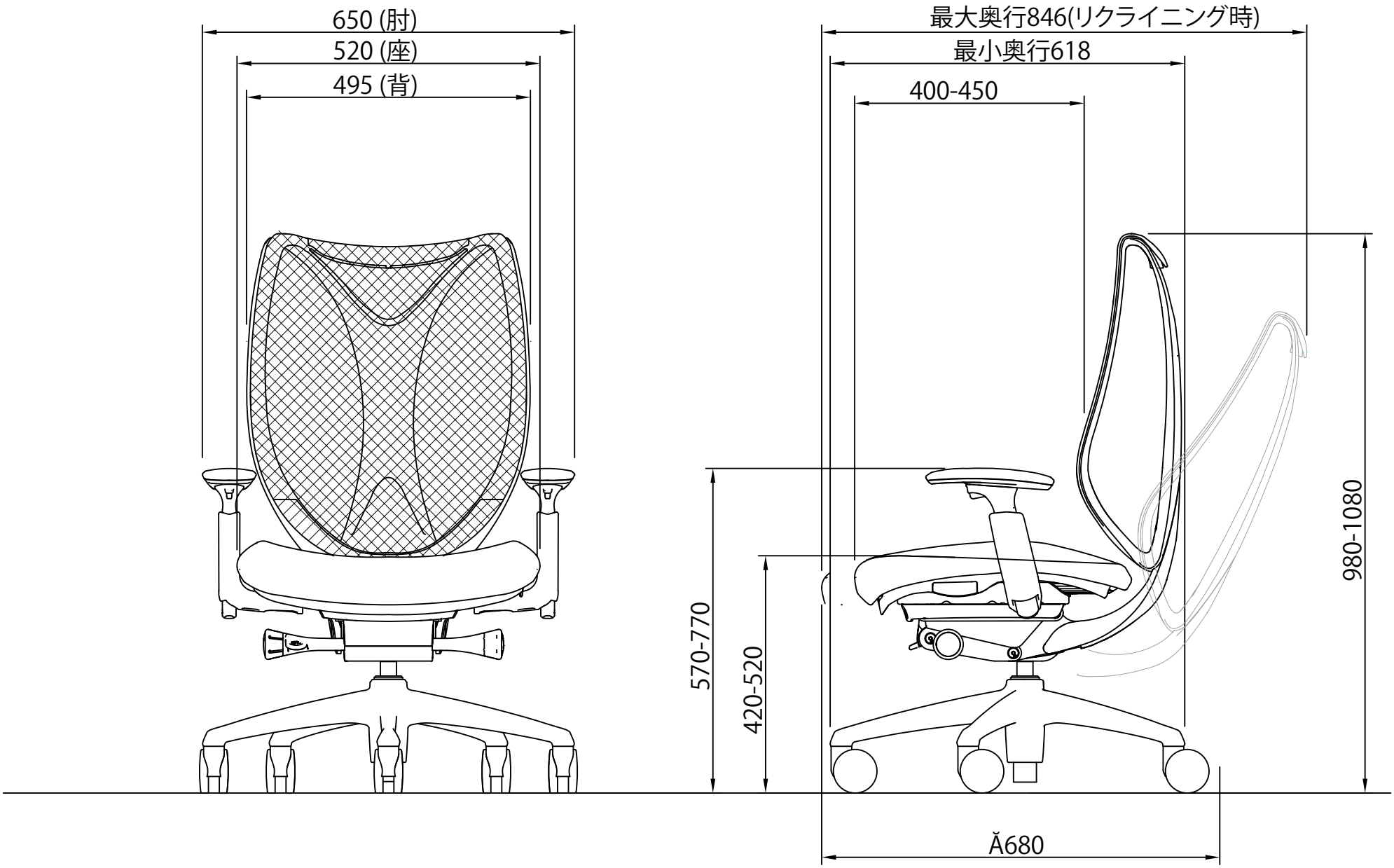
650 (肘)
520 (座)
495 (背)
最大奥行846(リクライニング時)
最小奥行618
400-450
570-770
420-520
980-1080
Ǎ680